第47回西日本軟式野球大会　(1部)
兵 庫 県 予 選 会
組 合 せ 表

① 第1日目　3 月 29 日 (土)
② 第2日目　3 月 30 日 (日)
③ 予備日　4 月 5 日 (土)
小雨決行

A＝ 親和学園 駒ヶ谷運動公園野球場
B＝ 三田谷公園野球場
使用球:ナイガイM号

真　実	姫路(A)	1
伊東電機株式会社	北播磨 加西	2
Atlantics	三　田	3
RED GALES	北兵庫 丹波	4
リユニオン	神　戸	5
尼崎信用金庫	尼　崎	6
淡路ヤンキース	瀬戸内 淡路	7
ダスキン川西	阪神 宝塚	8
ジョイフル	開 催 地	9
JBC ワープ	西播 上郡	10
神河クラブ	姫 路 (B)	11
闘　魂	加 古 川	12

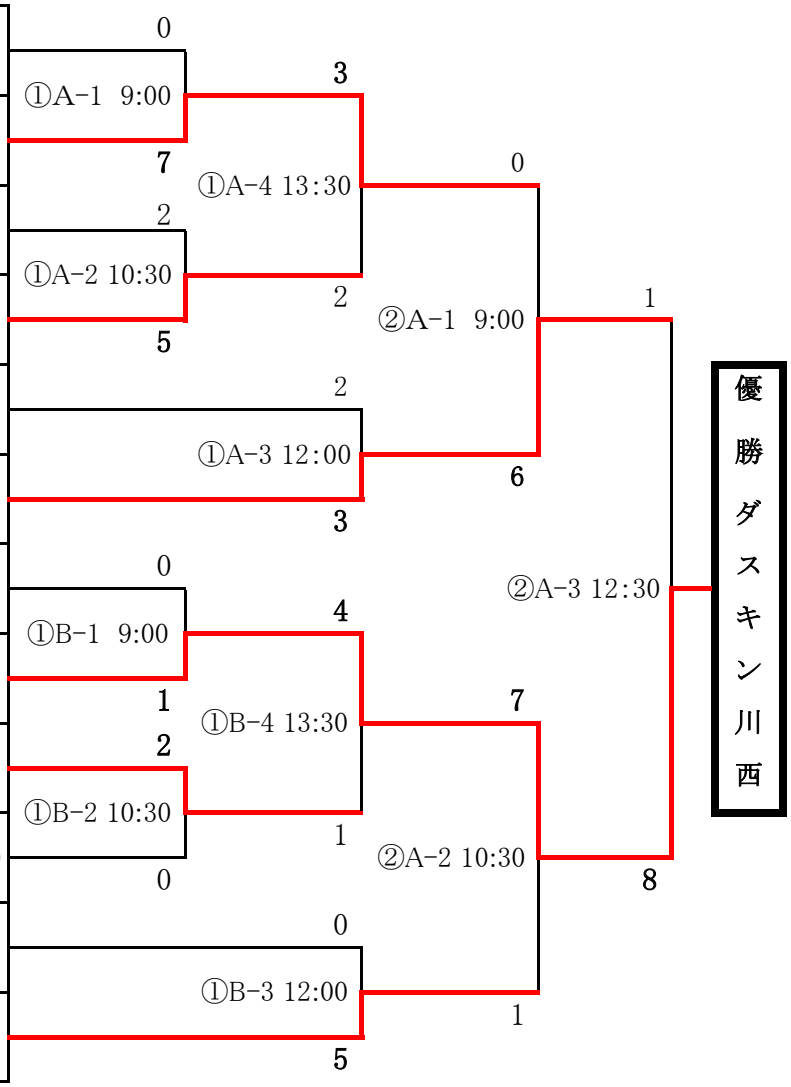

自チーム(応援団を含む)のゴミ等(弁当の容器、ペットボルト等)は、
代表者が責任をもって処理し、必ずゴミ等は持ち帰って下さい。
ご協力の程宜しくお願い致します。